保証書

発 行 日　　令和 年 月 日

お買い上げのお車は、お客様に十分ご満足頂けますよう細心の注意を払って整備いたしました。
万一故障が生じました場合には、この保証書に示す条件に従って保証修理を致します。

御　住　所	0
御　氏　名	0　様
納　車　日	令和 年 月 日
納車時走行距離	km
車　名	0　0
登録番号	0
車体番号	0

1．保証期間

国産車・輸入車 ： 納車日から3か月 又は 走行距離5,000㎞まで

上記のどちらかを先に過ぎた場合が、保証満了となります。

2．修理条件

・保証修理範囲において、使用するパーツ、使用するメーカーの指定はできません。
・保証修理内において、リビルトパーツや中古部品を使用することがあります。
・お客様の不注意や事故等が原因による故障の保証は致しかねます。

3．保証終了事項

・保証対象となる車両に、法令に違反している改造、付加もしくは変更が加えられた時点。
・車検証の使用者の変更もしくは名義変更が行われた時点。
・保証対象となる車両が加入後に修復歴車となる事故損傷を受けた時点。

4．保証適用除外となる項目、注意事項

① 当社又は当社が指定する工場以外で修理された場合
② 通常の使用損耗あるいは経年変化により発生する現象等
（特別保証品目以外の消耗部品、油脂類、樹脂部品等、塗装面、メッキ面等の自然褐色、劣化等）
③ 自動車の機能に影響しないことが一般に認められている現象等
（音、振動、操作、フィーリングなどの感覚現象、オイル滲み等の機能上問題のない現象）
④ その他、当社が適応外と定める行為を行った場合や自然現象による損傷等
※ロードサービス等の付帯はございません。保証内容は、部分保証となります。
※正規ディーラーで販売する中古車には各ディーラーの保証基準が適用されます。

5．保証適用部品

・保証対象範囲は、**33機構、320項目**の部品を対象としております。
※対象となる詳細項目については、保証書裏面にて記載しております

福岡県福岡市東区多の津1丁目9－3
株式会社トライアルカーズ
代表取締役　根本 明佳
TEL 092-284-0323　FAX 092-624-0229

保証対象11大機構

エンジン機構
1.本体機構
2.吸排気機構
3.燃料機構
4.冷却機構
5.制御機構
6.その他

ハイブリッド
7.ハイブリッド

トランスミッション
8.本体機構
9.制御機構
10.その他

ステアリング
11.本体機構

エアコン
15.エアコン

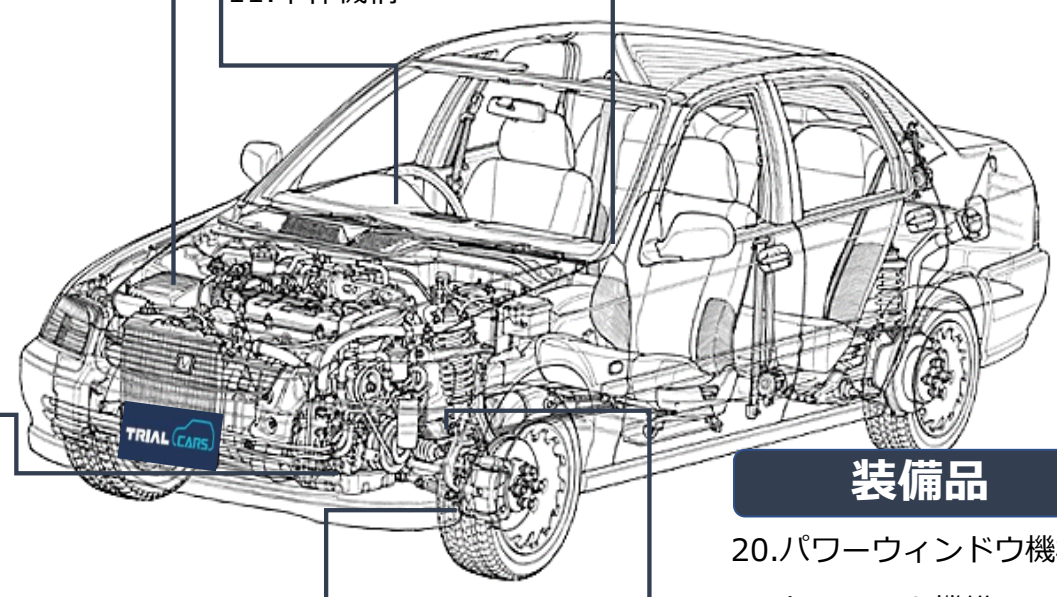

ブレーキ/ABS
12.本体機構
13.ABS機構

サスペンション
14.サスペンション

乗員保護/SRS
16.本体機構
17.SRS機構

指定消耗部品
18.指定消耗部品

指定外装備品
（※販売時動作保証商品）
19.指定社外消耗部品

装備品
20.パワーウィンドウ機構
21.ドアロック機構
22.サンルーフ機構
23.ルーフ/　24.外装装備機構
25.灯火機構
26.キーレス機構
27.スライドア機構
28.ワイパー機構
29.ミラー機構
30.オーディオ/ナビゲーション機構
31.シート機構
32.その他装備機構
33.その他

エンジン機構

1.本体機構

シリンダーブロック
シリンダーヘッド
シリンダーヘッドガスケット
ピストン
コンロッド
カムシャフト
クランクシャフト
プッシュロッド
ラッシュアジャスタ
ロッカーアーム
ロッカーカバー
オイルポンプ
タイミングベルト
エンジンマウント
オイルストレーナ
オイルタペット
オイルパン
トルクロッド
フライホイール
フロントカバー

2.吸排気機構

インレットマニホールド
エギゾーストマニホールド
スロットルボディー
触媒コンバーター
インレットバルブ
エギゾーストバルブ
マフラー
エキゾーストパイプ
スーパーチャージャー
ターボチャージャー
インタークーラー
触媒コンバータ遮熱板
PCVバルブ

3.燃料機構

インジェクションポンプ
インジェクター
アクセルペダル
キャニスタ
キャブレター
バルブタイミングコントロールギア
フューエルゲージ
フューエルタンク
フューエルプレッシャー
レギュレーター
フューエルポンプ
噴射ノズル

4.冷却機構

ウォーターポンプ
ラジエータ
ファンモーター
コンデンサーモーター
サーモスタット
ファンカップリング

5.制御機構

エンジンコンピューター(ECU)
フューエルインジェクションコンピューター
イグナイタ
オルタネーター
スターターモーター
ディストリビュータ
ダイレクトイグニッションコイル
グロープラグ
AACバルブ(ISCV･RACV)
ICレギュレータ
プラグコード(ハイテンションコード)
イグニッションキーシリンダー
イグニッションスイッチ
インジェクションスイッチ
エアーレギュレーター
エアフロメーター
オイルダンパー
オイルプレッシャースイッチ
クランク角センサー
スロットルセンサー
スロットルポジションセンサー
スロットルモーター
スロットルワイヤー
ディストリビュータキャップ
ノックセンサー
バキュームセンサー
ファンサーモ
O2センサー
吸気圧センサー
水温センサー
排気温度センサー
油温センサー

6.その他

各センサー、リレー、配線類
各ガスケット、パッキン、シール類
各テンショナー類
各ホース、パイプ類
各プーリー類

ハイブリッド

7.ハイブリッド

スタータージェネレータ
ハイブリッドトランスアクスル
ハイブリッドコントロールECU
ハイブリッドバッテリーECU
ホイールシリンダー
駆動用モーター
冷却装置
インバータ
コンバータ
モーター駆動用蓄電池

トランスミッション

8.本体機構

ATミッション
オイルクーラー
クーラーホース
ミッションマウント
クラッチオペレーティングシリンダー
クラッチマスターシリンダー
クラッチレリーズ
クラッチレリーズベアリング
クラッチワイヤー
シフトケーブル、リンケージ
CVTミッション
MTミッション
トランスアクスル
トランスファ
トルクコンバータ
ディファレンシャル(デフ)
ドライブシャフト
プロペラシャフト
ユニバーサルジョイント

9.制御機構

AT/CVTコントロールユニット(ECU)
クラッチスタートシステム
コントロールバルブ
ソレノイドバルブ
電磁クラッチ
トラクションコントロールユニット(ECU)
バルブボディ
インヒビタースイッチ
クラッチスイッチ
シフトレバー
車速センサー
ドロッピングレジスター
ニュートラルスイッチ
リバーススイッチ

10.その他

各センサー、リレー、配線類
各ホース、パイプ類
各ガスケット、パッキン、シール類

ステアリング

11.本体機構

ステアリングギヤボックス
パワーステアリングコントロールユニット
ステアリングコラムシャフト
ステアリングホイール
タイロッドエンド
電動ステアリングギアボックス
電動ステアリングコラム
各ガスケット、パッキン、シール類
パワーステアリングポンプ
ラックエンド
ステアリングコラム
ホーンパッド
舵角センサー
各センサー、リレー、配線類
各ホース、パイプ類
各マウント、ブッシュ類
電動ステアリングモーター

ブレーキ/ABS

12.本体機構

ブレーキディスクキャリパー
パーキングブレーキレバー
パーキングブレーキワイヤー
ブレーキブースター
ブレーキマスターシリンダー
ホイールシリンダー
ホイールシリンダーインナーキット(シール)
ブレーキディスクローター
ブレーキドラム
ブレーキペダル
ストップランプスイッチ
ブレーキパイプ
ブレーキホース

13.ABS機構

ABSコントロールユニット
ABSモジュレーターユニット
電気式パーキングブレーキシステム
プロポーショニングバルブ
ホイールセンサー
その他
各センサー、リレー、配線類
各ガスケット、パッキン、シール類

サスペンション

14.サスペンション

サスペンションアーム
サスペンションスプリング
ショックアブソーバー
スタビライザー
テンションロッド
トーションバー
ナックル
ハウジング
ハブ
ボールジョイント
ラテラルリンク
アクスルシャフト
アッパーリンク
ロアリンク
エアサスペンション機構
電子制御サスペンション機構
ハブシール
ハブベアリング
アッパーベアリング
各マウント、ブッシュ類
各センサー、リレー、配線類

エアコン

15.エアコン

ヒーターウォー+H152:L173ターバルブ
マグネットクラッチ
エキスパンションバルブ
エバポレーター
クーリングユニット
コンデンサー
ヒーターコア
ブロアファンモーター
レシーバタンク
マルチディスプレイ(エアコン一体型)
高、低圧ホースパイプ
ヒーターレジスター
インテークドアアクチュエーター
エアミックスアクチュエーター
モードドアアクチュエーター
コンプレッサー
ヒーターコック
ヒーターホース
サーモアンプ
内気センサー
外気センサー
ガスセンサー
日射センサー
冷媒圧力センサー
コントロールユニット
エアコンリレー
各センサー、リレー、配線類
各ホース、パイプ類
各ガスケット、パッキン、シール類

乗員保護/SRS

16.本体機構

エアバッグコントロールユニット
エアバッグモジュール
シートベルト
シートベルトバックル

17.SRS機構

G、加速度センサー
エアバッグセンサー
スパイラルケーブル

指定消耗部品

18.指定消耗部品

ファンベルト
ブレーキパッド
ブレーキシュー、ライニング
フューエルフィルター、ストレーナー
インストルメントパネル内各照明バルブ
メーター内各照明バルブ
オルタネーターベルト
バッテリー（お客様の過失によるバッテリーあがりを除く）
パワーステアリングベルト
ワイパーブレード、ラバー
クラッチディスク
クラッチカバー
スパークプラグ
各保安バルブ、電球

指定社外装備品（※販売時動作保証商品）

19.指定社外消耗部品

ナビゲーション+U58:Y126システム
オーディオ、ステレオ
スピーカー
CD/MD/DVDチェンジャー
HIDインバーター、コントロールユニット
テレビチューナー
ETC車載器
エンジンスターター
キーレスエントリー
セキュリティ
HIDバーナー
各モニター
フォグランプ、バルブ

装備品

20.パワーウィンドウ機構

パワーウィンドウスイッチ
パワーウィンドウモーター
パワーウィンドウモーターアンプ
パワーウィンドウレギュレーター
ドアガラスサッシュ
ドアガラスランチャンネル

21.ドアロック機構

ドアロックアクチュエーター
ドアロックコントロールユニット
ドアロックスイッチ
ドアロックストライカ
ドアロックモーター
ウェザーストリップ

22.サンルーフ機構

サンルーフスイッチ
サンルーフモーター
サンルーフレール
サンルーフウェザーストリップ
サンルーフランチャンネル

23.ルーフ/ 24.外装装備機構

アクティブルーフトップモーター(幌、ガラス部除く)
アクティブルーフトップフレーム(幌、ガラス部除く)
バックドアダンパー
ボンネットダンパー
ヘッドライト、ウインカー、テール、フォグレンズ

25.灯火機構

HIDバーナー
HIDインバーター、コントロールユニット
ライトスイッチ

26.キーレス機構

キーレストランスミッター(電池は除く)
カードキー(電池は除く)
キーレスレシーバーユニット
イモビライザー機構

27.スライドア機構

オートスライドドアコントロールユニット
オートスライドドアスイッチ
オートスライドドアセンサー
オートスライドドアモーター
スライドドアワイヤー
電動リアゲートモーター

28.ワイパー機構

ウォッシャーモーター
ワイパースイッチ
ワイパーアンプ
ワイパーモーター
ワイパーリンク

29.ミラー機構

ドアミラースイッチ
ドアミラーモーター、アクチュエータ
ルームバックミラー

30.オーディオ/ナビゲーション機構

ナビゲーションシステム
オーディオ、ステレオ
スピーカー
CD/MD/DVDチェンジャー
各モニター、マルチディスプレイ
テレビチューナー

31.シート機構

パワーシートコントロールユニット
パワーシートスイッチ
パワーシートモーター
シートヒーター、エアコン
乗員センサー
シートレール、フレーム

32.その他装備機構

ETC車載器
エンジンスターター
セキュリティ
ヒューズボックス
マルチプレックスコントロールユニット
コンビネーションメーター
シガーライター、ソケット
ドア、ドアカーテシ、ルームランプ

33.その他

各センサー、リレー、配線類
各ホース、パイプ類
各ガスケット、パッキン、シール類